GEORGES PETRE 1

CRÉÉ LE
2023-05-09

Surface totale	Étages	Pièces	Salle de bain
77.70 m²	1	10	1

BY THE WAY
welcome@bytheway.be

CETTE SUPERFICIE TOTALE CORRESPOND À L'ADDITION DES MESURES NETTES DE TOUTES LES PIÈCES, SANS COMPTER LES MURS, LES PASSAGES ENTRE LES PIÈCES ET LES GAINES TECHNIQUES

+32 2 648 01 20
bytheway.immo

GEORGES PETRE 1

SURFACE TOTALE : 77.70 m² • **SURFACE HABITABLE :** 76.05 m² • **ÉTAGES :** 1 • **PIÈCES :** 10

▼ 4e étage

SURFACE TOTALE : 77.70 m² • **SURFACE HABITABLE :** 76.05 m² • **PIÈCES :** 10

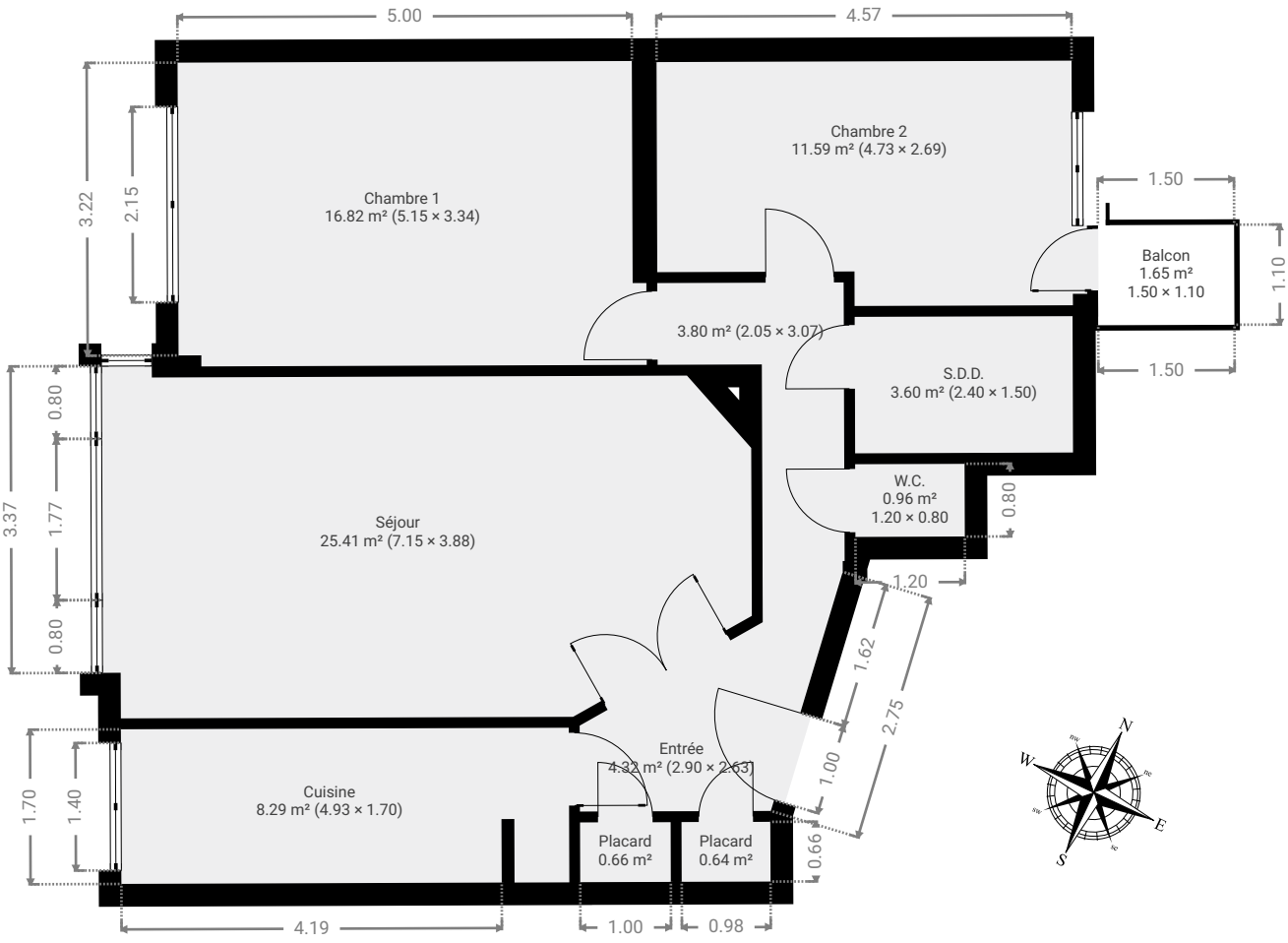

CETTE SUPERFICIE TOTALE CORRESPOND À L'ADDITION DES MESURES NETTES DE TOUTES LES PIÈCES, SANS COMPTER LES MURS, LES PASSAGES ENTRE LES PIÈCES ET LES GAINES TECHNIQUES

0 1 2 3 4m

1:82

GEORGES PETRE 1

SURFACE TOTALE : 77.70 m² • **SURFACE HABITABLE :** 76.05 m² • **ÉTAGES :** 1 • **PIÈCES :** 10

▼ 4e étage

LARGEUR : 2.05 m • **LONGUEUR :** 3.07 m
SURFACE : 3.80 m² • **PÉRIMÈTRE :** 10.23 m

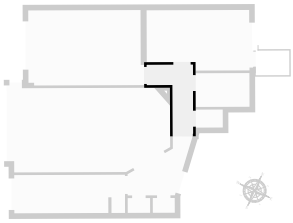

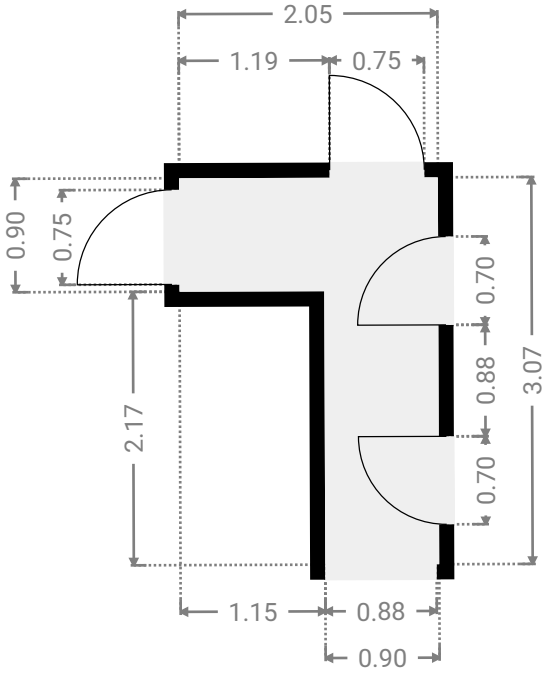

▼ Chambre 1
4e étage

LARGEUR : 5.15 m • **LONGUEUR :** 3.34 m
SURFACE : 16.82 m² • **PÉRIMÈTRE :** 16.99 m

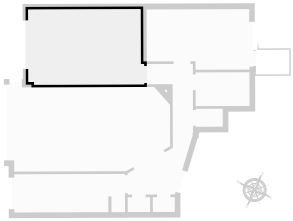

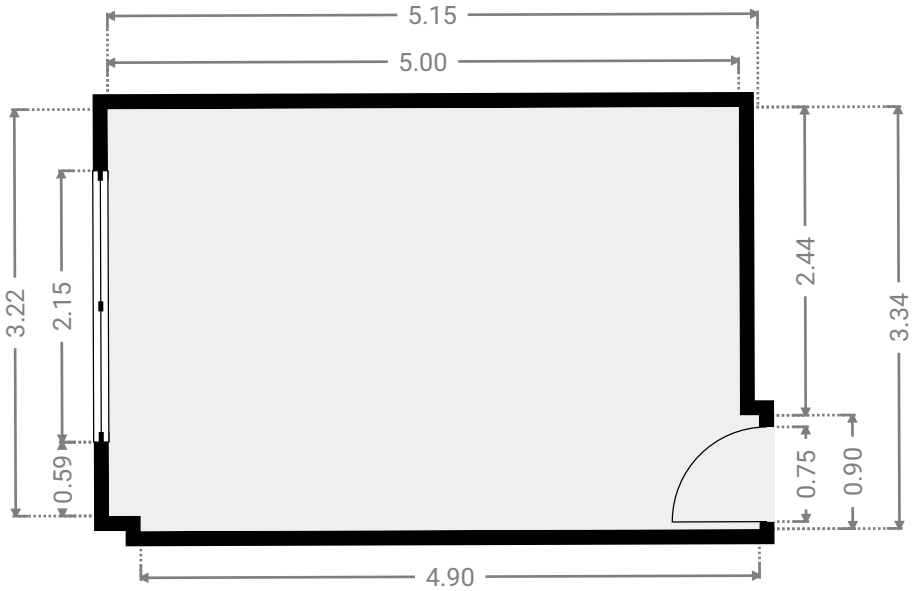

CETTE SUPERFICIE TOTALE CORRESPOND À L'ADDITION DES MESURES NETTES DE TOUTES LES PIÈCES, SANS COMPTER LES MURS, LES PASSAGES ENTRE LES PIÈCES ET LES GAINES TECHNIQUES

0.0 0.5 1.0 1.5 2.0 2.5m
1:60

GEORGES PETRE 1

SURFACE TOTALE : 77.70 m² • **SURFACE HABITABLE :** 76.05 m² • **ÉTAGES :** 1 • **PIÈCES :** 10

▼ Chambre 2
4e étage

LARGEUR : 4.73 m • **LONGUEUR :** 2.69 m
SURFACE : 11.59 m² • **PÉRIMÈTRE :** 14.84 m

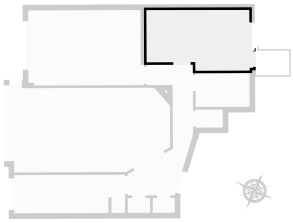

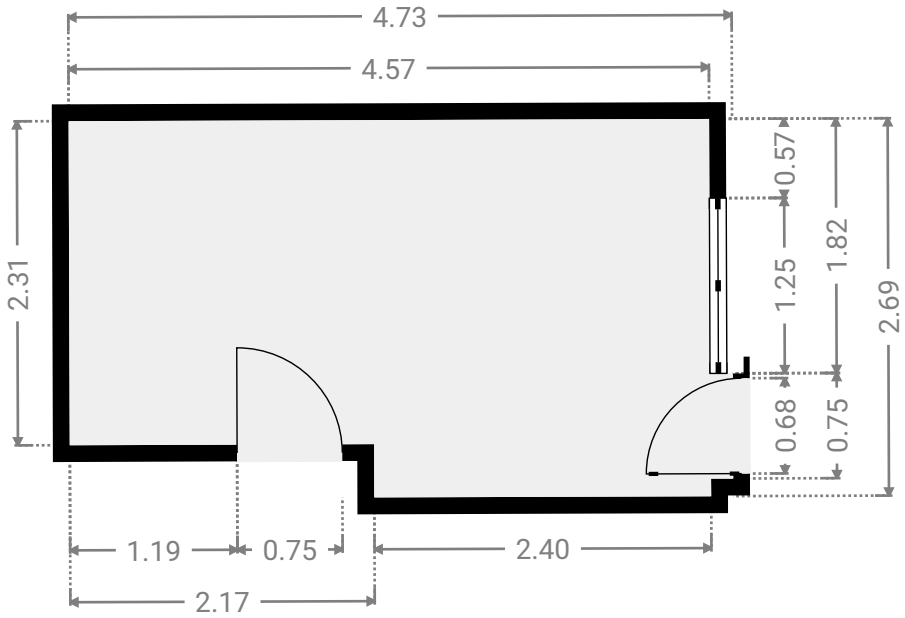

▼ Balcon
4e étage

LARGEUR : 1.50 m • **LONGUEUR :** 1.10 m
SURFACE : 1.65 m² • **PÉRIMÈTRE :** 5.20 m

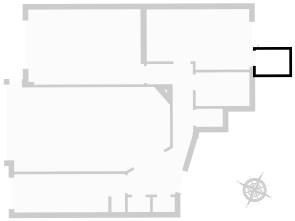

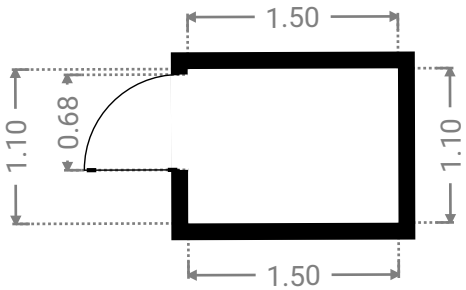

CETTE SUPERFICIE TOTALE CORRESPOND À L'ADDITION DES MESURES NETTES DE TOUTES LES PIÈCES, SANS COMPTER LES MURS, LES PASSAGES ENTRE LES PIÈCES ET LES GAINES TECHNIQUES

0.0 0.5 1.0 1.5 2.0 2.5m
1:54

GEORGES PETRE 1

SURFACE TOTALE : 77.70 m² • **SURFACE HABITABLE :** 76.05 m² • **ÉTAGES :** 1 • **PIÈCES :** 10

▼ Cuisine
4e étage

LARGEUR : 4.93 m • **LONGUEUR :** 1.70 m
SURFACE : 8.29 m² • **PÉRIMÈTRE :** 14.66 m

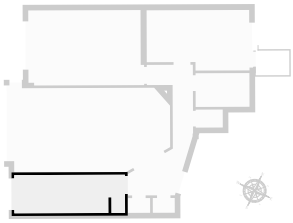

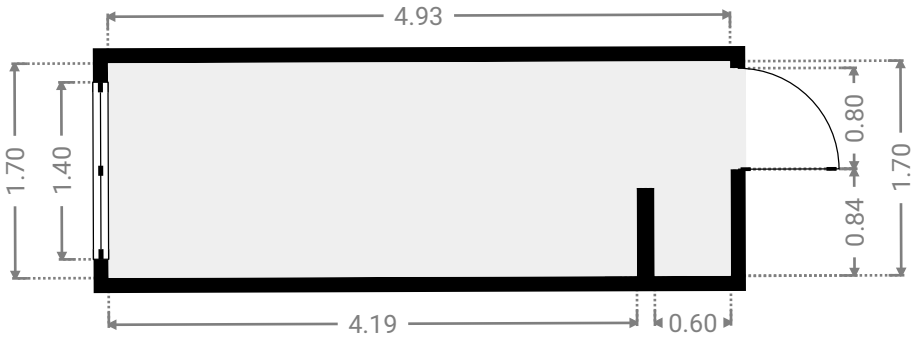

▼ Entrée
4e étage

LARGEUR : 2.90 m • **LONGUEUR :** 2.63 m
SURFACE : 4.32 m² • **PÉRIMÈTRE :** 9.54 m

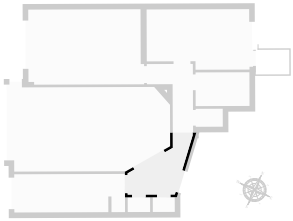

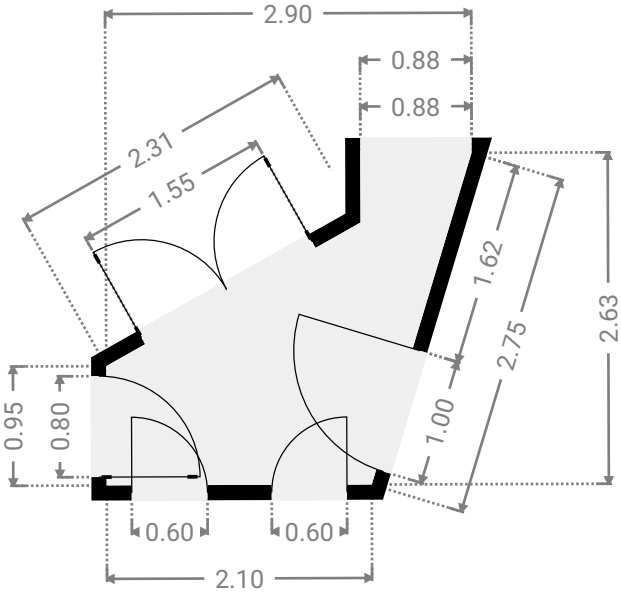

CETTE SUPERFICIE TOTALE CORRESPOND À L'ADDITION DES MESURES NETTES DE TOUTES LES PIÈCES, SANS COMPTER LES MURS, LES PASSAGES ENTRE LES PIÈCES ET LES GAINES TECHNIQUES

0.0 0.5 1.0 1.5 2.0 2.5m
1:60

▼ Placard
4e étage

LARGEUR : 1.00 m • **LONGUEUR :** 0.66 m
SURFACE : 0.66 m² • **PÉRIMÈTRE :** 3.31 m

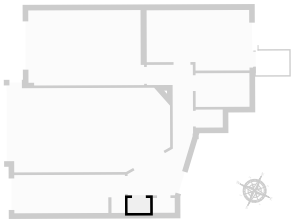

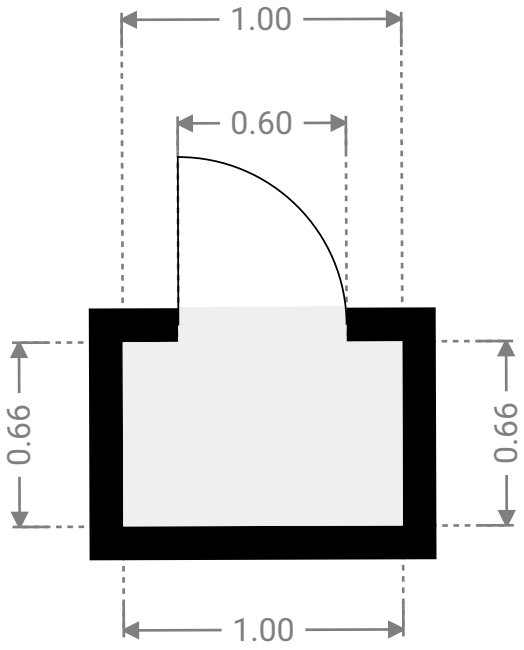

▼ Placard
4e étage

LARGEUR : 0.98 m • **LONGUEUR :** 0.66 m
SURFACE : 0.64 m² • **PÉRIMÈTRE :** 3.27 m

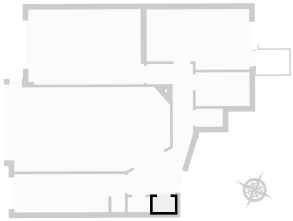

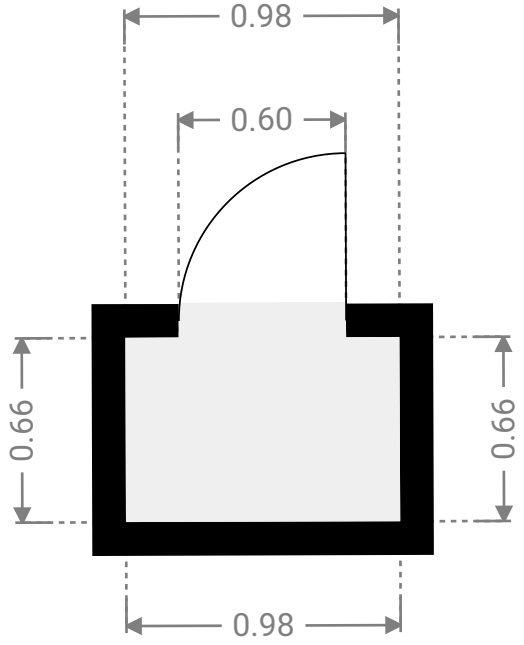

GEORGES PETRE 1

SURFACE TOTALE : 77.70 m² • **SURFACE HABITABLE :** 76.05 m² • **ÉTAGES :** 1 • **PIÈCES :** 10

▼ S.D.D.
4e étage

LARGEUR : 2.40 m • **LONGUEUR :** 1.50 m
SURFACE : 3.60 m² • **PÉRIMÈTRE :** 7.80 m

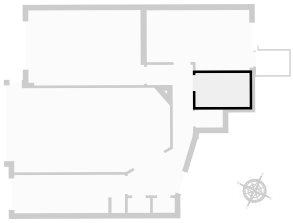

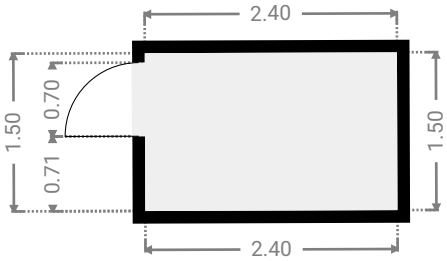

▼ Séjour
4e étage

LARGEUR : 7.15 m • **LONGUEUR :** 3.88 m
SURFACE : 25.41 m² • **PÉRIMÈTRE :** 20.80 m

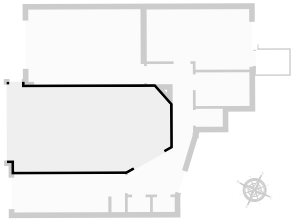

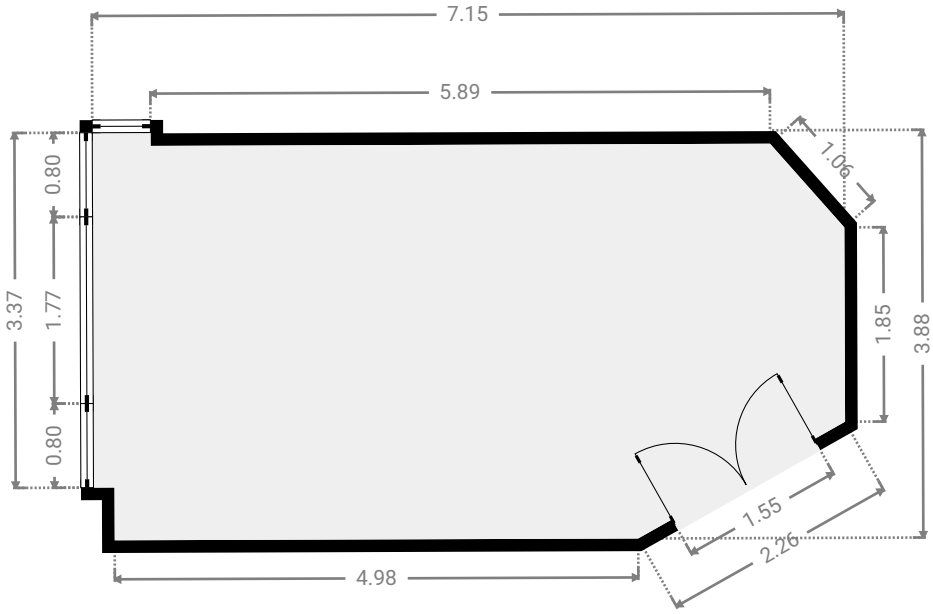

CETTE SUPERFICIE TOTALE CORRESPOND À L'ADDITION DES MESURES NETTES DE TOUTES LES PIÈCES, SANS COMPTER LES MURS, LES PASSAGES ENTRE LES PIÈCES ET LES GAINES TECHNIQUES

0 1 2 3m
1:72

▼ W.C.
4e étage
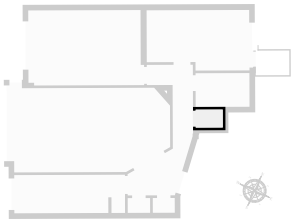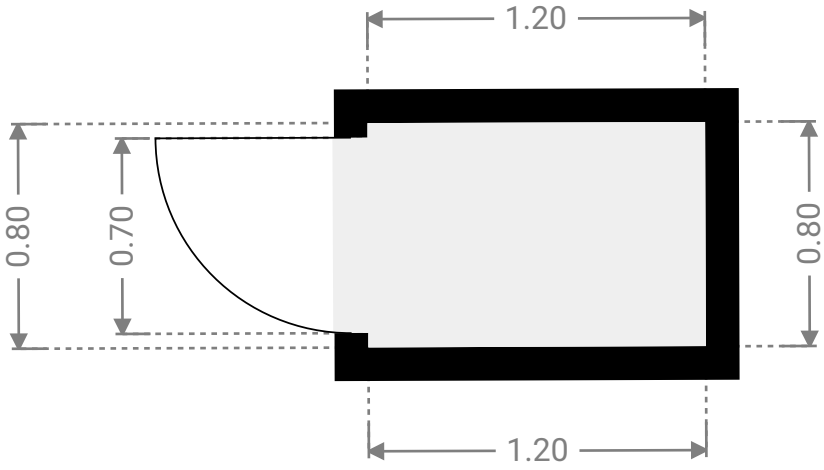
LARGEUR : 1.20 m • **LONGUEUR :** 0.80 m
SURFACE : 0.96 m² • **PÉRIMÈTRE :** 4.01 m